Indicatori di peso digitali 880 e 882D

Opzione con montaggio a pannello

Gli indicatori 880 e 882D con involucro universale (in genere con tastierino numerico e supporto inclinabile) possono essere montati a pannello con un kit (PN 177850). Questo documento illustra la procedura di montaggio a pannello degli indicatori 880 o 882D con involucro universale.

Manuali e risorse supplementari sono disponibili nel sito web di Rice Lake Weighing Systems all'indirizzo **www.ricelake.com**

Le informazioni sulla garanzia sono riportate nella pagina del sito web **www.ricelake.com/warranties**

AVVERTENZA: scollegare l'alimentazione dell'indicatore prima di installarlo nel kit di montaggio a pannello.

NOTA: per ulteriori informazioni sugli indicatori 880 e 882D, vedere:
- ***Manuale tecnico serie 880 Performance™ (PN 158387)***
- ***Manuale tecnico integratore di bilance a nastro 882D (PN 184260)***

Descrizione dettagliata dei componenti

Questa sezione elenca le parti fornite nel kit opzionale per montaggio a pannello (PN 177850):

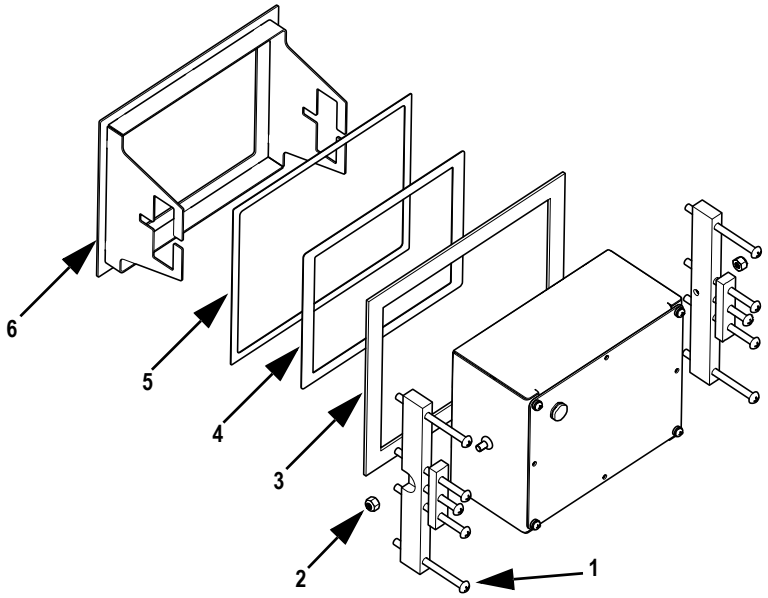

Figura 1. Kit per montaggio a pannello

Numero	N. parte	Descrizione	Q.tà
1	166164	Gruppo morsetti, montaggio a pannello	2
2	14634	Dado di bloccaggio esagonale 1/4-20NC	2
3	180558	Piastra di rinforzo, 880	1
4	177870	Guarnizione, cornice interna	1
5	177869	Guarnizione, cornice esterna	1
6	180574	Staffa cornice	1

Tabella 1. Kit per montaggio a pannello

NOTA: se installata correttamente, la guarnizione è a tenuta di polvere. Non è tuttavia destinata ad applicazioni con getti d'acqua ad alta pressione.

Installazione

Per installare un indicatore nel kit per montaggio a pannello procedere come segue:

1. Rimuovere il supporto inclinabile dall'involucro dell'indicatore, se applicato. Per maggiori informazioni, vedere il manuale tecnico dell'indicatore.
2. Collocare la piastra di rinforzo nella posizione desiderata sul pannello e tracciarne il perimetro interno. Assicurarsi che l'apertura sia sufficientemente lontana dal bordo del pannello per adattarsi alle dimensioni della cornice (9.19 in L x 7.49 in H / 233 mm L x 190 mm H) e installare il gruppo di morsetti.

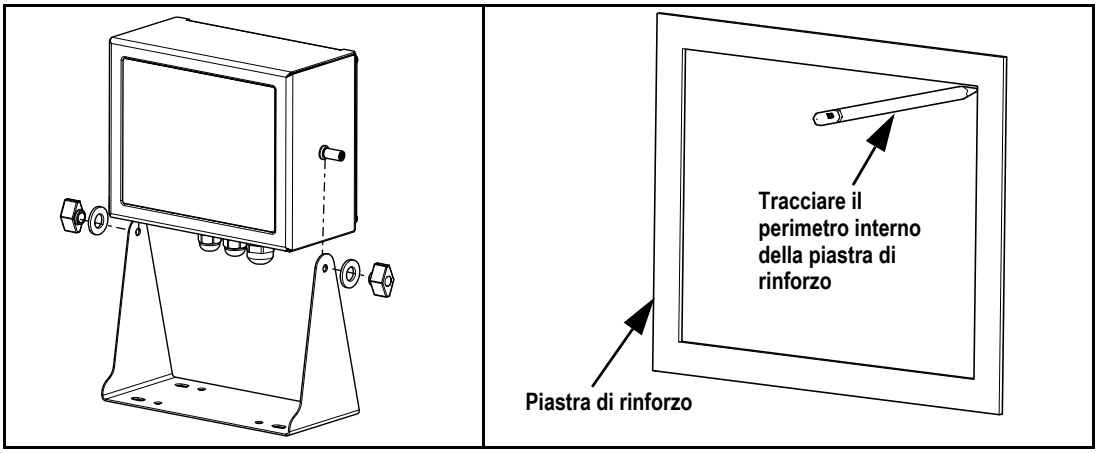

Figura 2. Rimuovere il supporto inclinabile e tracciare la linea del perimetro da ritagliare

3. Rimuovere la piastra di rinforzo e conservarla per un secondo momento. Ritagliare le linee tracciate sul pannello per creare un'apertura di 179 mm di larghezza x 140 mm di altezza (7.05 in x 5.51 in) nel pannello.

***NOTA:** se si montano a pannello più unità, assicurarsi che abbiano una distanza di 279,4 mm (11 in) in senso orizzontale al centro o di 266,7 mm (10.5 in) in senso verticale al centro.*

4. Staccare il supporto adesivo dalle guarnizioni della cornice, quindi premere la cornice nell'apertura del pannello.
5. Posizionare la piastra di rinforzo sulla staffa dall'interno del pannello.

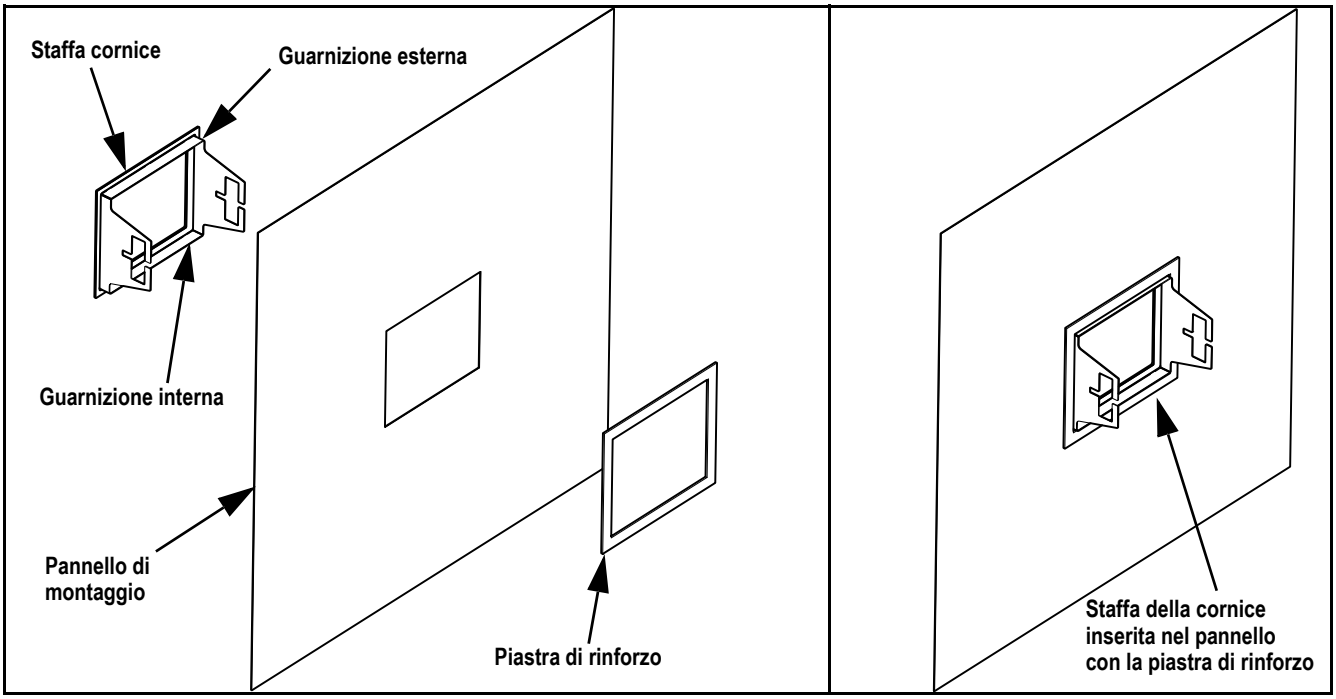

Figura 3. Inserire la staffa della cornice

6. Seguire il manuale tecnico dell'indicatore per installare il cablaggio e la piastra posteriore dell'indicatore.
7. Inserire l'indicatore nella cornice per montaggio a pannello dal pannello interno. Allineare i prigionieri di montaggio alla fessura della staffa.
8. Posizionare un gruppo di morsetti sopra il prigioniero di montaggio.
9. Installare un dado di bloccaggio 1/4-20NC sul perno di montaggio, serrando solo fino ad ottenere un bloccaggio sufficiente a non far staccare il dado dal perno. Il gruppo di morsetti deve poter ruotare sul perno. Non serrare eccessivamente, è necessario che questo elemento di contatto possa muoversi quando viene applicato il morsetto al passaggio 10.

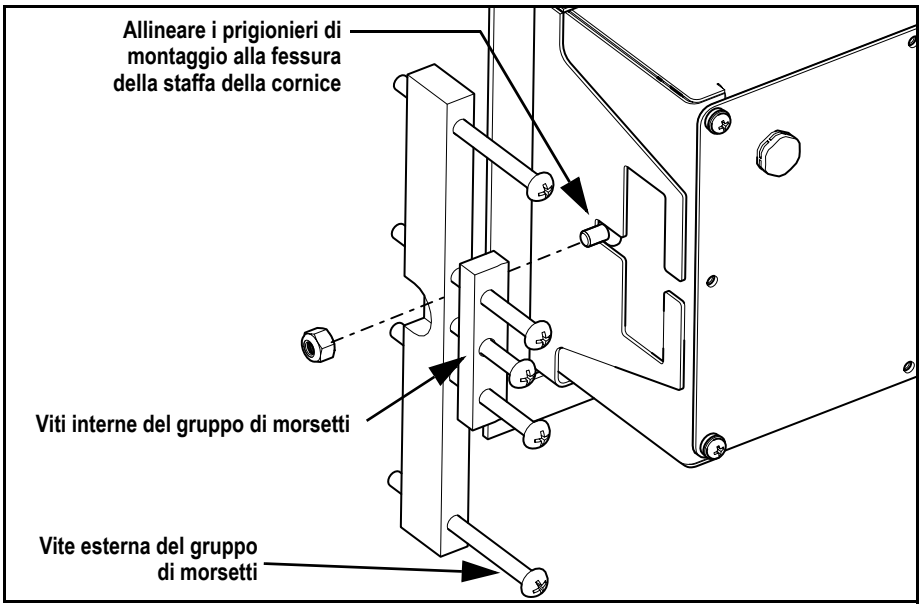

Figura 4. Installazione dell'indicatore

10. Serrare le viti interne del gruppo di morsetti (vedere Figura 4), inserendo la barra del morsetto nella staffa della cornice, fino a premere saldamente l'indicatore contro la guarnizione della cornice interna.
11. Stringere le viti esterne del gruppo di morsetti avvicinando la cornice al pannello in misura tale che possa muoversi liberamente.
12. Ripetere le operazioni ai punti da 8 a 11 per il lato opposto con il morsetto e il dado restanti.
13. Serrare le viti interne ed esterne dei due gruppi di morsetti fino a quando la cornice anteriore non risulta fissata saldamente alla superficie anteriore del pannello.

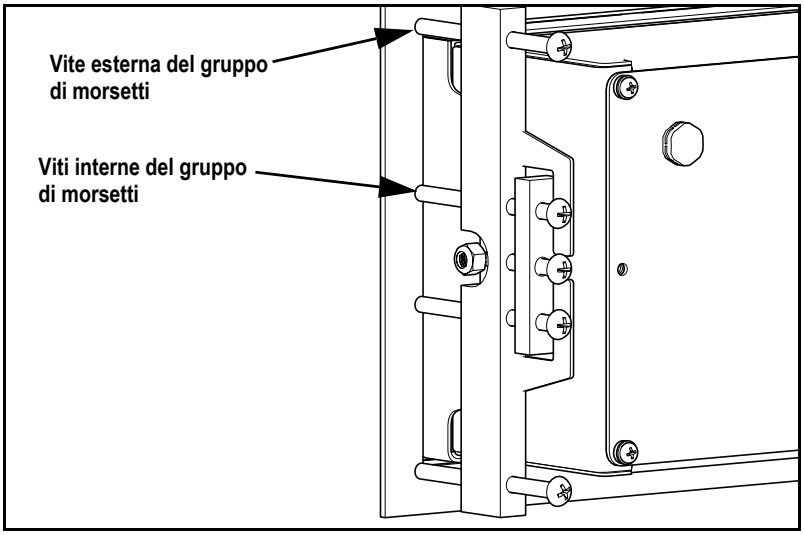

Figura 5. Serraggio dei gruppi di morsetti

© Rice Lake Weighing Systems ● Tutti i diritti riservati

Dimensioni della staffa della cornice

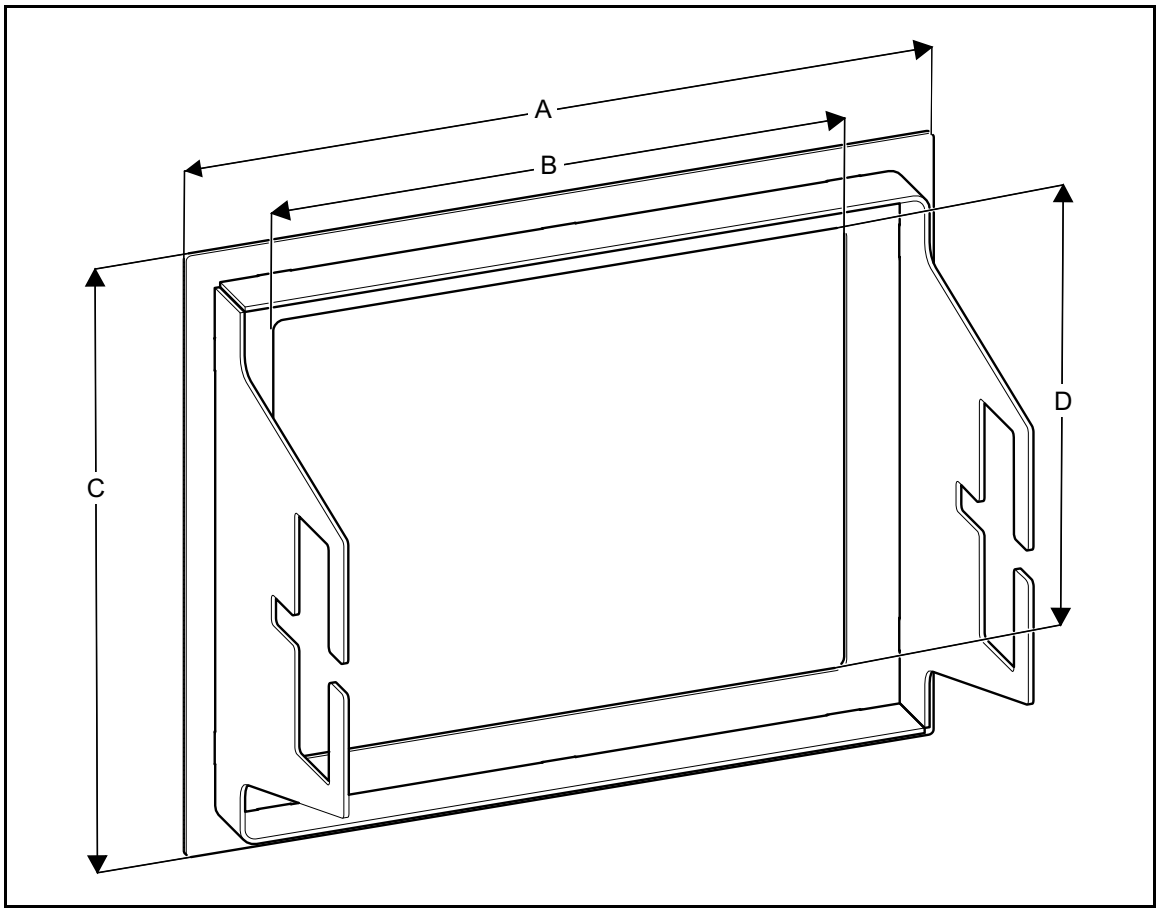

Figura 6. Schema delle dimensioni della staffa della cornice

A	B	C	D
233 mm (9.19")	179 mm (7.05")	190 mm (7.49")	140 mm (5.51")

Tabella 2. Dimensioni della staffa della cornice

© Rice Lake Weighing Systems Specifiche soggette a modifiche senza preavviso.

230 W. Coleman St. ▪ Rice Lake, WI 54868 ▪ USA
stati Uniti 800-472-6703 ▪ Canada/Messico 800-321-6703 ▪ Internazionale 715-234-9171 ▪ Europa +31 (0)26 472 1319